Pressure-Relief Valve

壓力釋放閥

· 動作特性：
  符合 ANSI/IEEE Std C57.12.00
· 工作溫度達140℃以上，符合變壓器工作溫度要求。

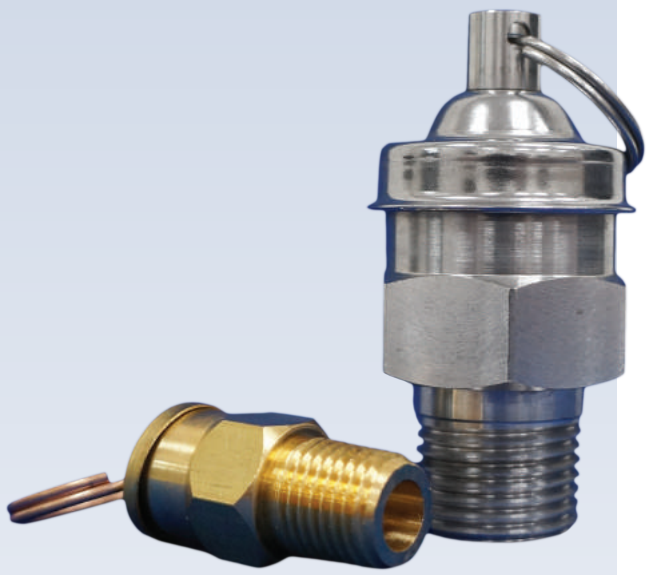

產品尺寸

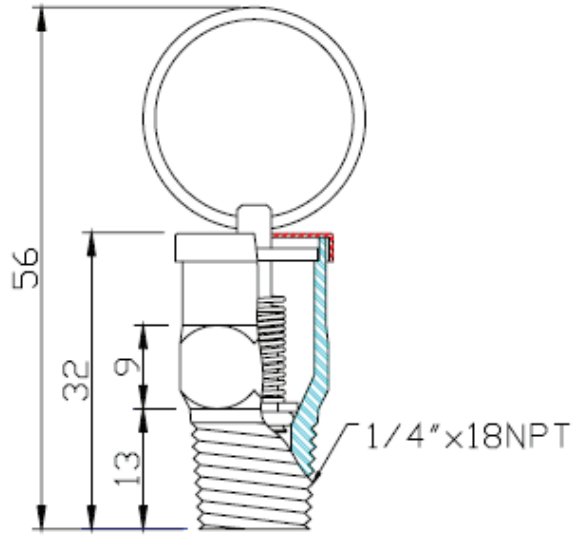

1/4" 18 牙

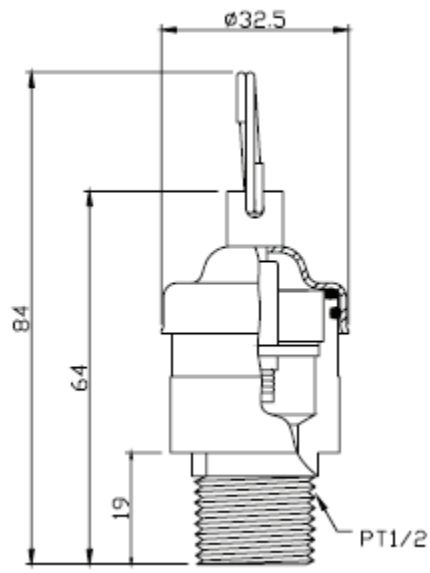

JK-07

Specifications

Type	1/4" 18 牙	JK-07
用途	一般用途（適合亭置式及桿上型變壓器）	防水型（適合沉水式變壓器用）
釋放壓力	10 PSI±1	10 PSI±2
關閉壓力	7 PSI±2	
流量	35 SCFM @1.05 kg/cm² (15 PSI)	
機械動作壽命	10,000 times 以上	
防水性	-	符合台電規範Y228(90-02)規定
材質	閥身及拉環為黃銅合金、彈簧為不鏽鋼	金屬部份均為不鏽鋼